No.	部品名 NAME	材質 MATERIALS	個数 QTY	摘要 REMARK
1	FRPプレートフランジ	FRP	1	

1

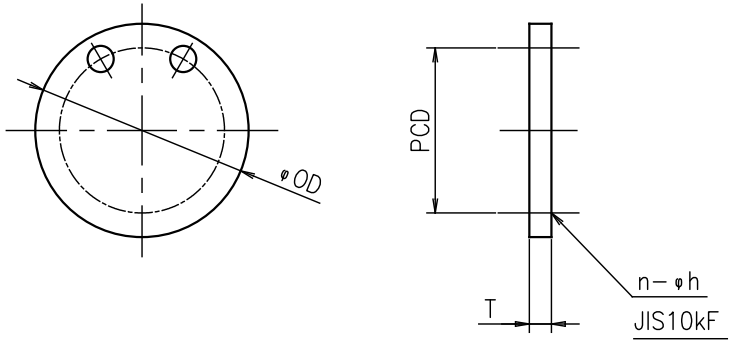

FRPプレートフランジ	
樹脂	ビニールエステル系
繊維	耐食層サーフェシングマット #30
	強化層チョップドストランドマット

No.	SIZE	OD	PCD	T	n	h	W(kg)	注記	数量
1	15A	95	70	12	4	15	0.11		
2	20A	100	75	14	4	15	0.14		
3	25A	125	90	14	4	19	0.22		
4	32A	135	100	16	4	19	0.30		
5	40A	140	105	16	4	19	0.32		
6	50A	155	120	16	4	19	0.40		
7	65A	175	140	18	4	19	0.58		
8	80A	185	150	18	8	19	0.62		
9	100A	210	175	18	8	19	0.82		
10	125A	250	210	20	8	23	1.3		
11	150A	280	240	22	8	23	1.8		
12	200A	330	290	22	12	23	2.5		
13	250A	400	355	24	12	25	4.0		
14	300A	445	400	24	16	25	5.0		
15	350A	490	445	26	16	25	6.6		

No.	SIZE	OD	PCD	T	n	h	W(kg)	注記	数量
16	400A	560	510	28	16	27	9.3		
17	450A	620	565	30	20	27	12		
18	500A	675	620	30	20	27	14		
19	550A	745	680	32	20	33	19		
20	600A	795	730	32	24	33	21		
21	650A	845	780	34	24	33	26		
22	700A	905	840	34	24	33	29		
23	750A	970	900	36	24	33	36		
24	800A	1020	950	36	28	33	40		
25	850A	1070	1000	36	28	33	44		
26	900A	1120	1050	38	28	33	51		
27	1000A	1235	1160	40	28	39	65		
28	1200A	1465	1380	44	32	39	100		
29	1350A	1630	1540	48	36	45	140		
30	1500A	1795	1700	50	40	45	170		

記号 No.	摘要 DESCRIPTION	日付 DATE	担当 DRAWN	承認 APPROVED

承認 APPROVED BY	検図 CHECKED BY	担当 DRAWN BY	尺度 SCALE	名称 NAME
H.H	H.H	H.H	NTS 第3角法 PROJECTION	FRPプレートフランジ (JIS10kF)

フェザーフィールド株式会社
FEATHERFIELD CO.,LTD

A3

図面番号 DWG. No. 0003−21A